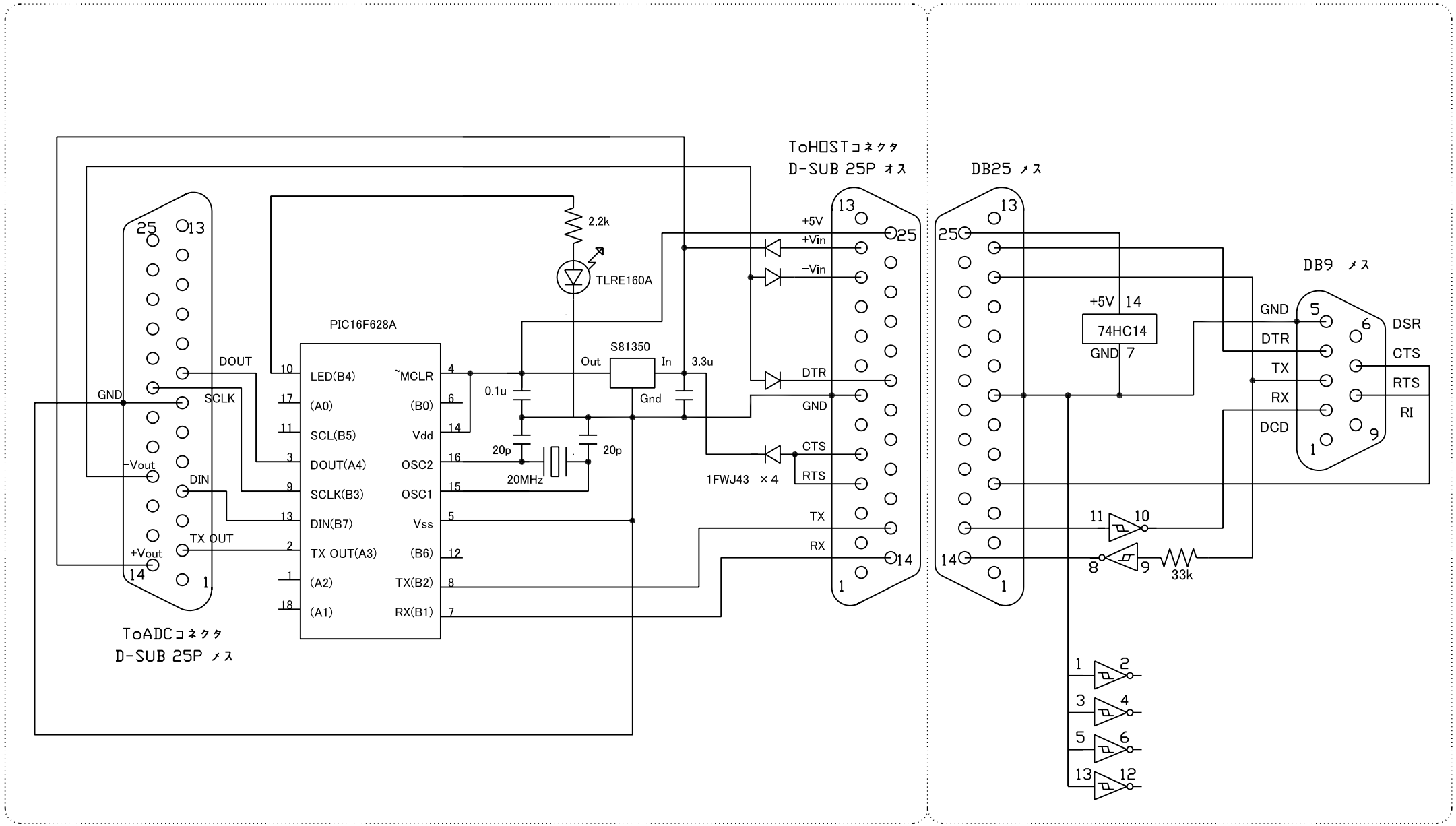

GID-GV 数理設計研究所 2005/3/9

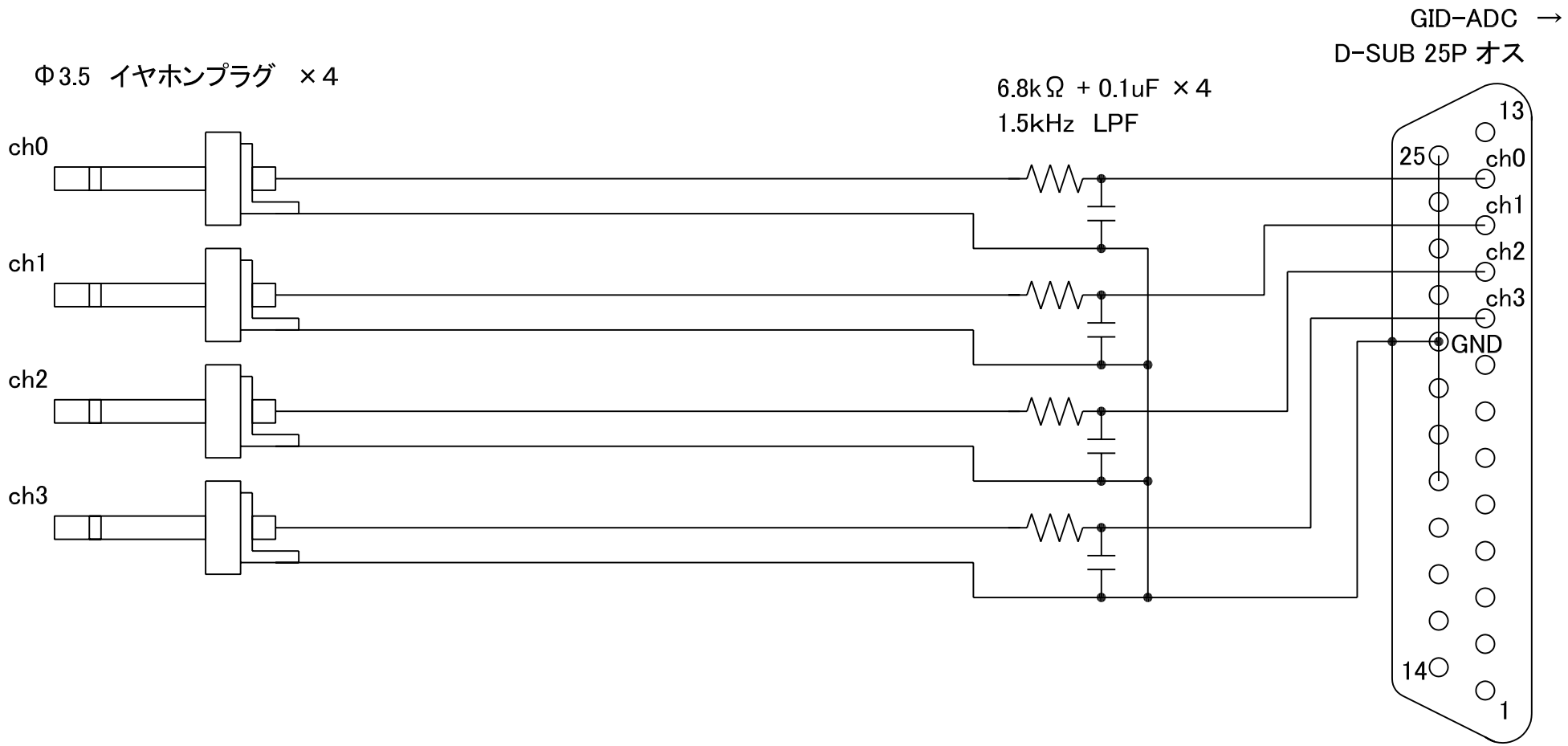

GID-GV ケーブル 数理設計研究所 2004/3/11